KAMAZ

МОЩЬ. ИНТЕЛЛЕКТ. КОМФОРТ

Автомобиль-зерновоз (шасси KAMAZ-65207-S5 6x4)

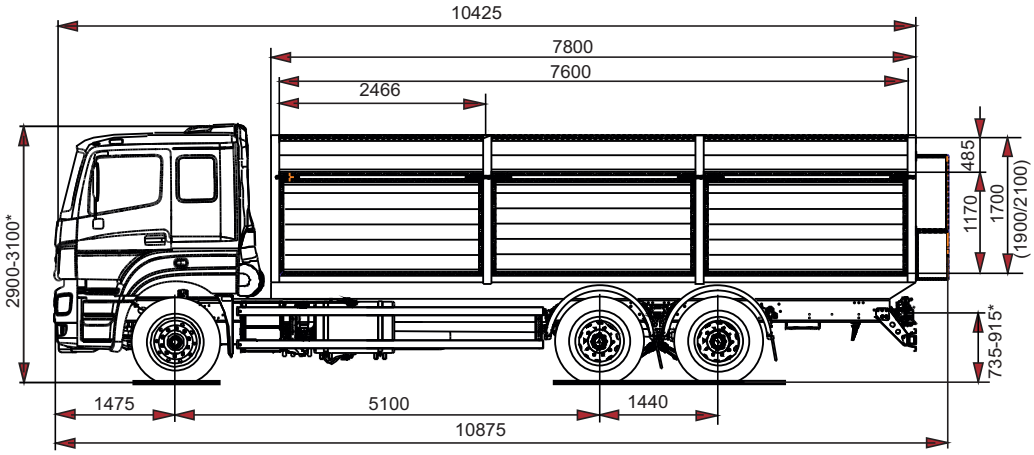

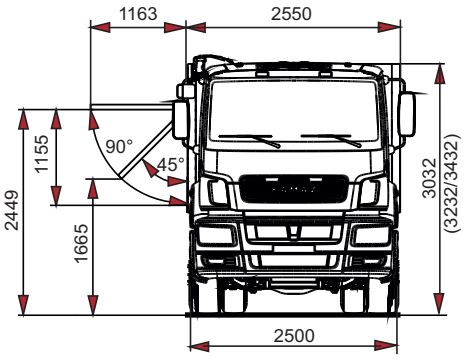

Размеры автомобиля снаряженной массы
*- Размеры с учетом диапазона регулирования пневмоподвески

Автомобиль-зерновоз (шасси KAMAZ-65207-S5 6x4)

Технические характеристики:

Автомобиль - зерновоз KAMAZ-65207-S5 предназначен для перевозки зерновых и масленичных культур.

Комплектация автомобиля:
Платформа стальная, коробчатого типа с жестко установленными стойками бортов, с трехсторонней выгрузкой, состоит из трех боковых (левая, правая сторона) верхних глухих, нижних, открывающихся снизу вверх, бортов.

Задний модуль состоит из:
- верхнего, открывающегося влево или вниз борта – для загрузки кузова зернометом;
- среднего борта жестко установленного на навесах (по необходимости съемного);
- нижнего борта, открывающегося снизу вверх и вместе с верхним в бок.

На задний нижний борт установлена стационарная площадка с откидной лестницей.
На средний и верхний борт установлены перила со ступеньками, для безопасности водителя при сматывании полога и беспрепятственного попадания внутрь кузова. Внутри кузова установлена лестница со ступеньками.
Механизмы запирания бортов – эксцентриковые (по типу Hildebrand).

Возможна комплектация автомобиля с дополнительными бортами 200 мм и 400 мм.

Автомобиль - зерновоз KAMAZ-65207-S5:
Коробка передач ZF 16S 2220, тип главной передачи – гипоидная, п/о главной передачи 3,7 (ведущие мосты Dana DD150/R150), подвеска пневматическая с электронной системой управления ECAS, система ESP, ASR, кабина с одним спальным местом, вместимость топливного бака 400 л, размер шин 315/80 R22,5, дисковые тормоза с датчиком критического износа накладок, датчики нагрузки на задние оси, кондиционер, воздушный отопитель, электронный тахограф, аудиоподготовка.

Модель …….....KAMAZ- 65207-S5
Снаряженная масса а/м, кг …….....…... 12370
Масса перевозимого груза а/м, кг …….....… 13630
Полная масса а/м, кг ……..……..... 26000
Распределение полной массы автомобиля, кг:
- на переднюю ось …….....…..... 7000
- на заднюю тележку …….....19000
Полная масса буксируемого прицепа, кг 18000*
Полная масса автопоезда, кг …….…..... 44000*
Внутренние размеры платформы а/м, мм:
(длина х ширина х высота) ……..... 7600x2350x1700
7600x2350x1900 (с доп. бортами 200 мм)
7600x2350x2100 (с доп. бортами 400 мм)
Габаритные размеры платформы а/м, мм:
(длина х ширина х высота) ….....… 7800x2550x1780
7800x2550x1980 (с доп. бортами 200 мм)
7800x2550x2180 (с доп. бортами 400 мм)
Объем платформы, м^3 :
высота платформы
- 1700/ -1900/ - 2100 мм …….....….....….. 33 /37/ 40,5
Габаритные размеры а/м , мм:
(длина х ширина х высота)..... 10875x2550x3032-3432
Максимальная скорость а/м, км/ч :
- автомобиля/ - автопоезда …….....….... 90 (80)

Базовое шасси:
Модель …….....…..... KAMAZ-65207-S5

Базовый прицеп:
Модель …….....……..... 83053-0530040

Двигатель:
Модель ….... Mercedes-Benz OM 457LA.V/3 (Евро-5)
Тип ……..…..... дизельный с турбонаддувам и ОНВ
Максимальная полезная мощность, л.с. (кВт),
при 1900 об/мин …….....……..…….. 401 (295)
Максимальный полезный крутящий момент, Нм (кгсм),
при 1100 об/мин 2000 (204)

* - технически допустимые параметры

KAMAZ
8-800-555-00-99
www.kamaz.ru, callcentre@kamaz.org